Wastafelblad

WK 1005 DN + WM 1020 DN1

LET OP:Gebruik lage doorvoer bij asymetrische kasten. Lage doorvoer meegeleverd zie onderstaande afbeelding
ACHTUNG: Bei asymmetrischen Unterschränken (obere Schublade niedriger als die untere Schublade) benutzen Sie bitte den mitgelieferten, flachen Abwasseranschluss.
Siehe Bild unten

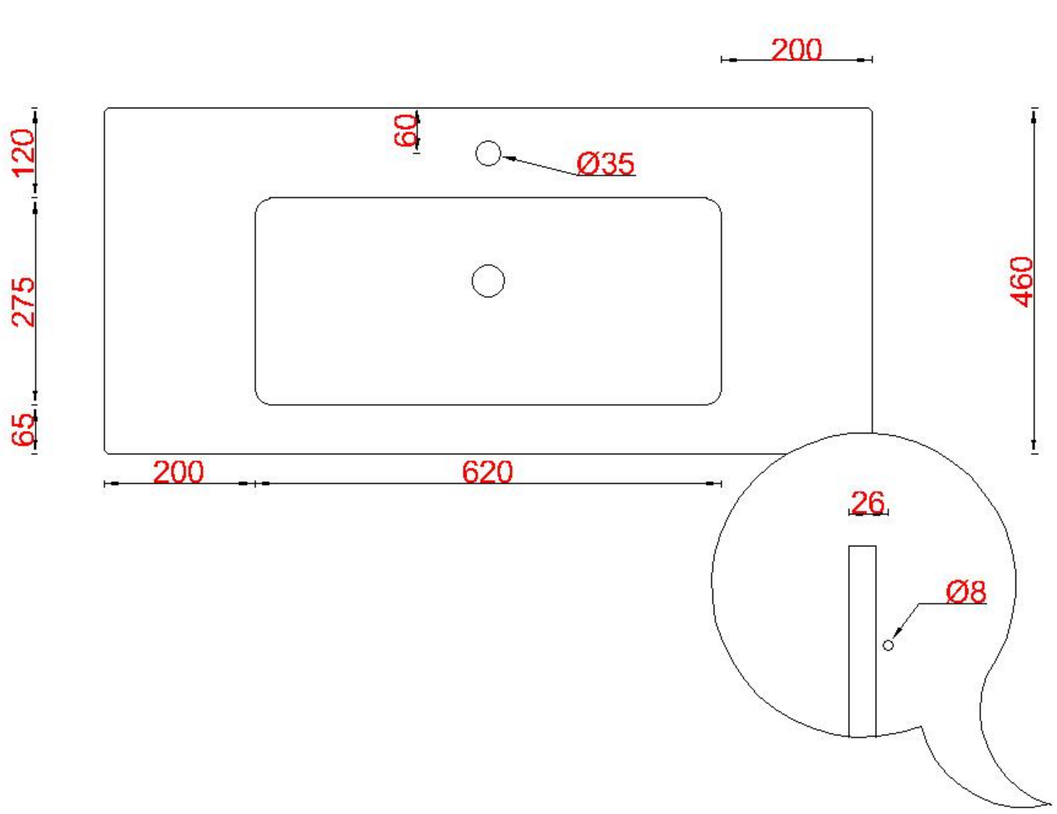

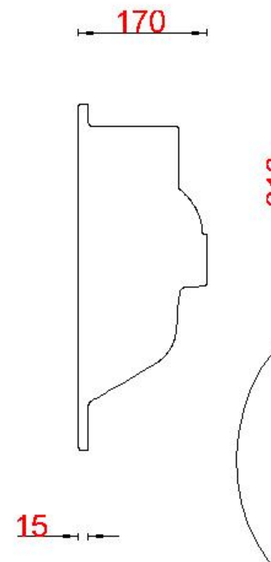

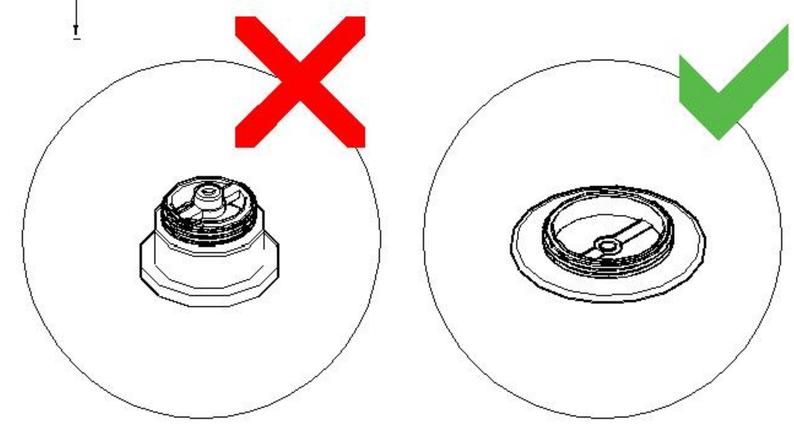

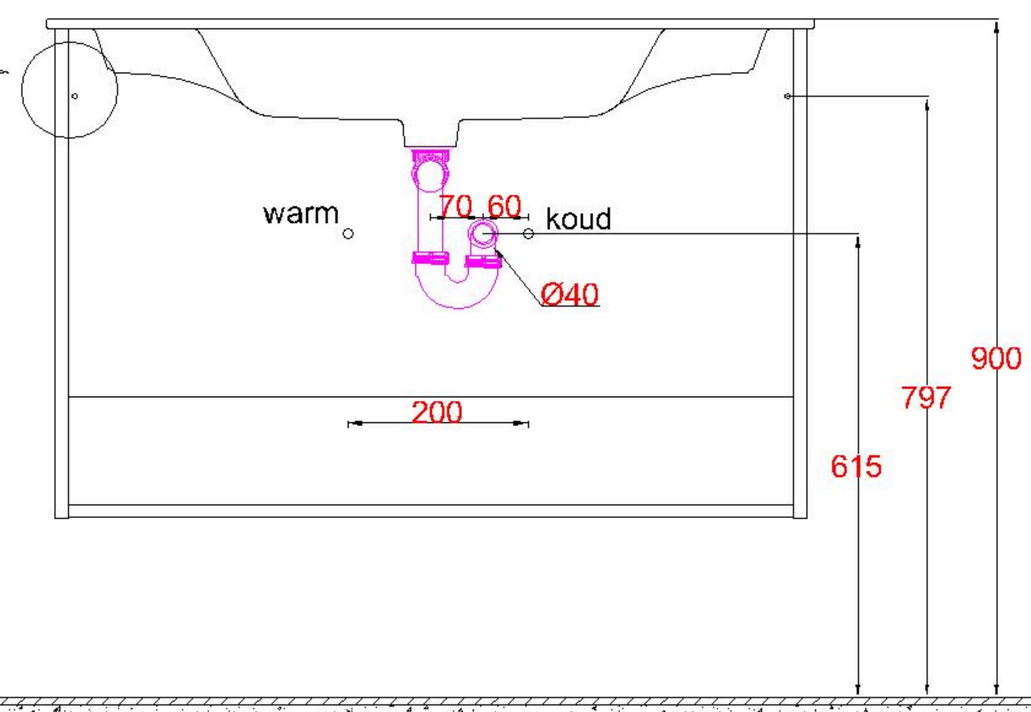

LET OP: Controleer maten altijd in het werk met uw bestelde artikel. (meten is weten)
ACHTUNG: Prüfen Sie stets die Dimensionen in der Arbeit mit den bestellte Ware.