Wastafelblad

1*

WK 1225 CS + WM 1200 CS0/1/2
WK 1202 CS + WM 1200 CS0/1/2
WK 1207 CS + WM 1200 CS0/1/2
WK 1200 CSO + WM 1200 CS0/1/2

2*

WK 1200 CS + WM 1200 CS0/1/2
WK 1205 CS + WM 1200 CS0/1/2
WK 1265 CS + WM 1200 CS0/1/2
WK 1266 CS + WM 1200 CS0/1/2
WK 1214 CS + WM 1200 CS0/1/2
WK 1215 CS + WM 1200 CS0/1/2
WK 1216 CS + WM 1200 CS0/1/2
WK 1217 CS + WM 1200 CS0/1/2

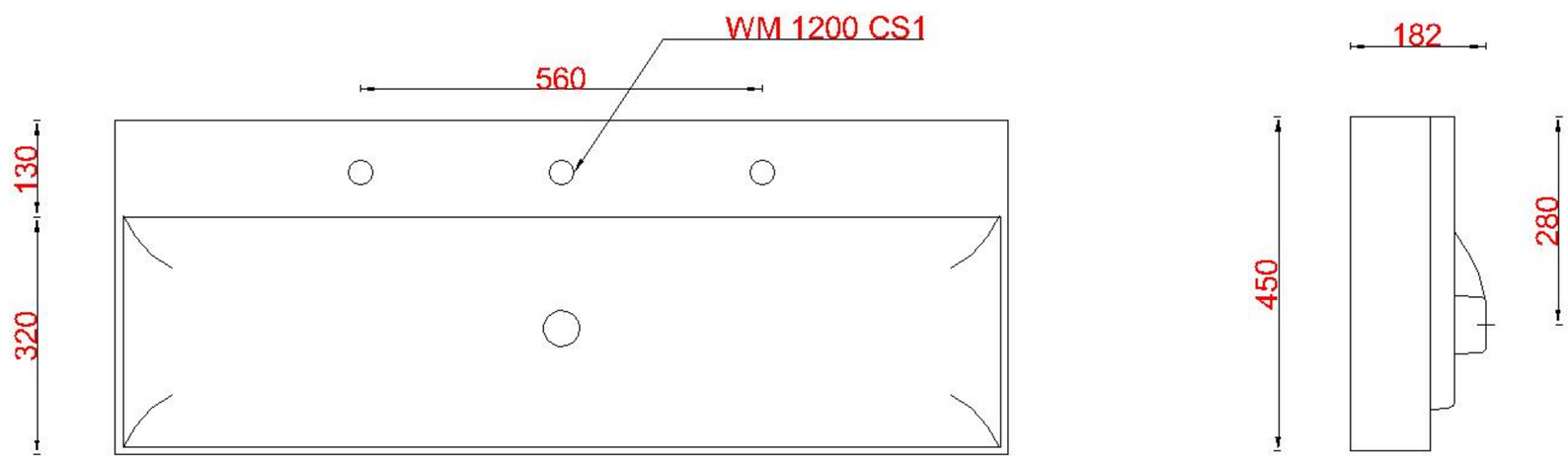

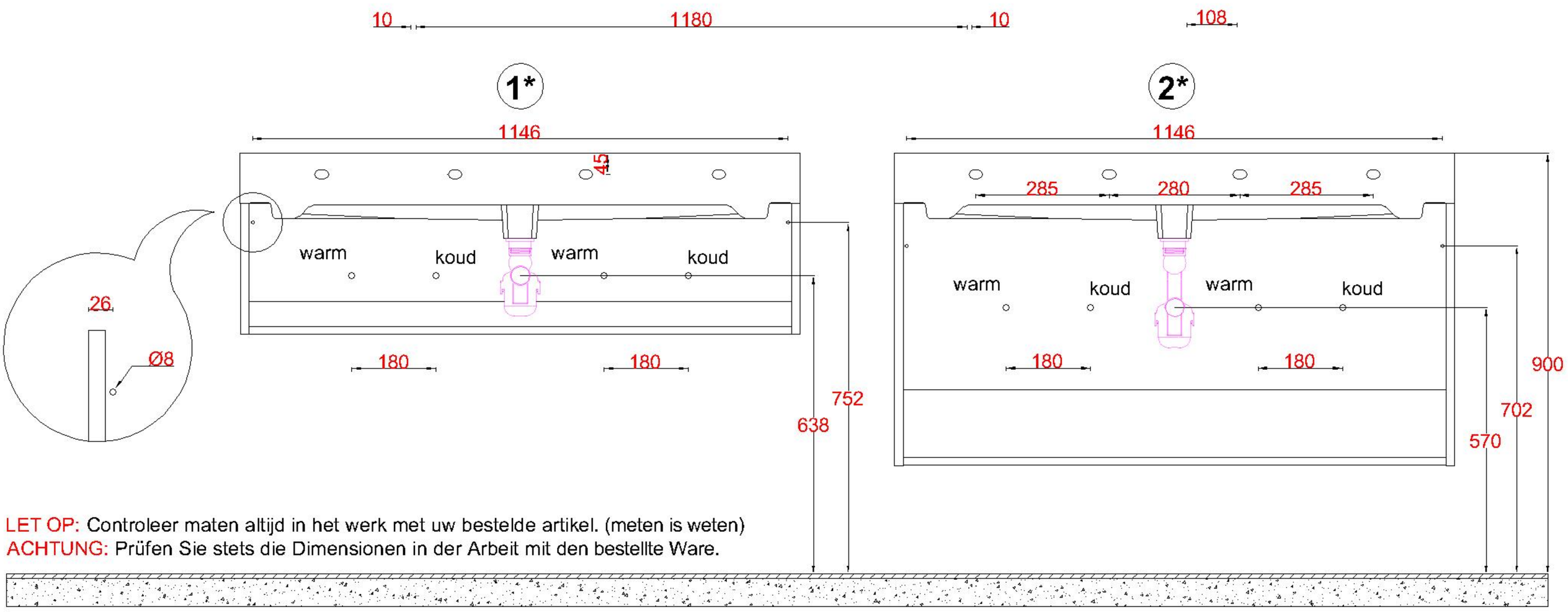

LET OP: Controleer maten altijd in het werk met uw bestelde artikel. (meten is weten)
ACHTUNG: Prüfen Sie stets die Dimensionen in der Arbeit mit den bestellte Ware.